Electrolux PROFESSIONAL

Astianpesu
Astianpesukone EL1

KAPPALE #

MALLI #

NIMI #

SIS #

AIA #

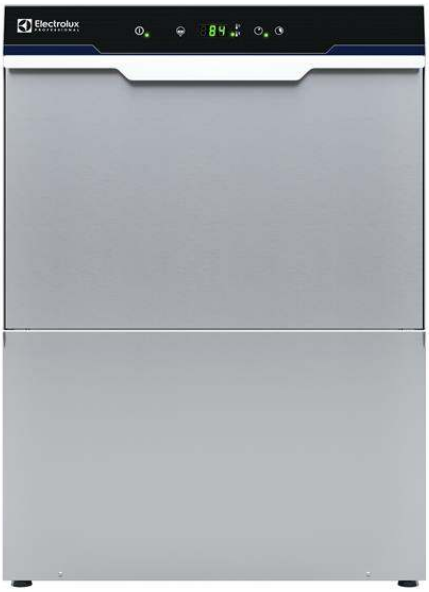

400201 (EL1)

Pöydänalusastianpesukone, kaksi pesuohjelmaa, kapasiteetti 30 koria tunnissa

Lyhyt spesifikaatio

Kapp. Nro.

- Kaksi pesujaksoa 120 ja 180 sekuntia
- Tuntiteho: 540 astiaa / 30 koria (500x500 mm)
- Elektroninen ohjaus lämpötilan näytöllä
- Itsepuhdistusohjelma
- Huuhteluaineen annostelija

HYVÄKSYNTÄ:

Ominaisuudet

- Sisäänrakennettu paineellinen kuumavesisäilö on mitoitettu nostamaan sisääntuloveden lämpötilan 50 °C:eesta vähintään 82 asteiseksi huuhtelua varten. Ulkoista tehostinta ei tarvita.
- Integroitu kevytkäynnistysominaisuus tarjoaa lisäsuojauksen erittäin herkille astioille.
- Pesujärjestelmä on varustettu pyörivillä pesuvarsilla, tehokkaalla vesipumpulla ja tilavalla kuumavesisäiliöllä ammattipesuun.
- Pesu- ja huuhtelujakson välinen 4 sekunnin (säädettävä) tauko varmistaa, ettei likaista vettä valu puhtaille astioille huuhtelujakson lopussa
- Täysin automaattinen itsepuhdistusjakso ehkäisee bakteerien lisääntymisriskiä.
- Helppokäyttöisen digitaalinäytöllä varustetun ohjauspaneelin avulla on mahdollista mukauttaa pesu- ja huuhtelujaksojen ajat ja lämpötilat sekä tarkat huuhtelu- ja pesuainemäärät käyttäjän haluamalle tasolle.
- Helppo huolto edestä.
- IPX4-vesisuojaus.
- Tehokas huuhtelujärjestelmä käyttää vain 3 l puhdasta lämmintä vettä per kori, alentaen näin käyttökustannuksia.
- Sisäänrakennettu huuhteluaineen annostelija takaa optimaaliset tulokset ja mahdollisimman vähäiset huolto- ja kunnossapitotarpeet.
- Digitaalinen näyttö antaa tiedon käyttäjälle jakson tilasta sekä lämpötiloista.
- Huipputeknologiaa edustavat elektroniset toiminnot sisäänrakennetulla ohjelmoinnilla, itsediagnostiikalla sekä automaattisella puhdistusjaksolla.
- Ainutlaatuinen lämpötilalukko takaa halutut lämpötilat sekä pesussa että loppuhuuhtelussa.
- Pesukapasiteetti on 30 koria / 540 astiaa tunnissa.

Rakenne

- Laitteessa on sileät, puhdistamista helpottavat pinnat.
- Etu- ja sivupaneelit, luukku ja pesusäiliö on valmistettu kestävästä AISI 304 ruostumattomasta teräksestä.
- AISI 304 ruostumattomasta teräksestä valmistettu kuumavesisäiliö, jonka hitsaussuojaus lisää korroosionkestävyyttä.
- PVC-muovinen vedensyöttöletku, jossa on metalliliittimet, kestää korkeaa vedenpainetta.
- Peitelevyllä täysin suljettu takaa.
- Yksivaiheinen liitäntä.
- Elementin suojaus kuivakäytöltä ja alhaiselta vedeltä.
- Keskenään vaihdettavat pesu-/huuhteluvarret voidaan irrottaa helposti puhdistusta varten.
- Seisovan veden tyhjennys kuumavesisäiliöstä pitkien käyttötaukojen jälkeen takaa korkeamman hygieniatason.
- Kaksoiseristetty luukku vähentää lämmön hajaantumista.
- Varustettu huuhteluaineannostelijalla.
- Suuri pyöreäkulmainen pesusäiliö, jossa ei ole likaa kerääviä putkia.

Vastuullisuus

- Koneessa on valmius ulkopuolisille annostelijoille.
- Sisäänrakennettu valmius HACCP-järjestelmän ja energiahallintalaitteen käyttöä varten.

Sisältyvät varusteet

• 1 kpl Ruokailuvälinesuppilo	PNC 864242
• 1 kpl Kori 18 matalalle lautaselle - keltainen	PNC 867002

Lisävarusteet

• 12 L ulkoinen manuaalinen vedenpehmentäjä	PNC 860412	❑
• 8 L ulkoinen automaattinen vedenpehmentäjä	PNC 860413	❑
• Jalusta pöydänalusastianpesukoneelle	PNC 860418	❑
• 20 L ulkoinen manuaalinen vedenpehmentäjä	PNC 860430	❑
• Pesuaineen anturisarja pöydänalus-/kupuastianpesukoneet	PNC 864004	❑
• Huuhteluaineen anturisarja pöydänalus-/kupuastianpesukoneet	PNC 864005	❑
• Laipalliset jalat pöydänaluskoneille, marine	PNC 864009	❑
• Poistopumppu, sarja	PNC 864012	❑
• RST täyttöputkisarja	PNC 864016	❑
• Suodatin osittaiseen demineralisaatioon	PNC 864017	❑
• Veden kovuuden mittaussarja	PNC 864050	❑
• Huuhteluveden paineenkorotuspumppu, sarja	PNC 864051	❑
• Pesuaineen annostelija - sarja	PNC 864218	❑
• Tankin RST suodatin pöydänaluskone NUC	PNC 864222	❑
• Ruokailuvälinesuppilo	PNC 864242	❑
• Paineenalennin yksitankkiselle koneelle	PNC 864461	❑
• 1/2 yleiskori 500x250 mm	PNC 864527	❑
• 1/2 kori lautasille 500x250 mm	PNC 864528	❑
• 1/2 kori laseille 500x250 mm	PNC 864529	❑
• Ruokailuvälinesuppilo, 4 kappaletta	PNC 865574	❑
• Kori 18 matalalle lautaselle - keltainen	PNC 867002	❑
• Kuppi-/lasikori 24 / 48 kuppia - sininen	PNC 867007	❑
• RST painoverkko koriin	PNC 867016	❑
• Kori 16 lasille, lasin max. Korkeus 70 mm - max. halkaisija 100 mm - sininen	PNC 867023	❑
• Ethernet liitäntä, ecap	PNC 922768	❑

Yritys varaa oikeuden muuttaa tuotetietoja ilman erillistä ilmoitusta.
Informaatio oikea tulostusajankohtana

Astianpesu
Astianpesukone EL1

Edestä

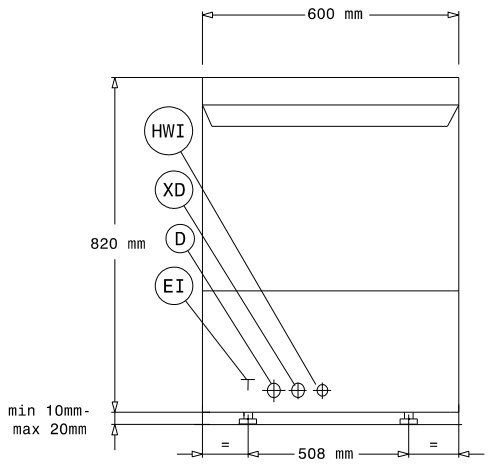

Sivulta

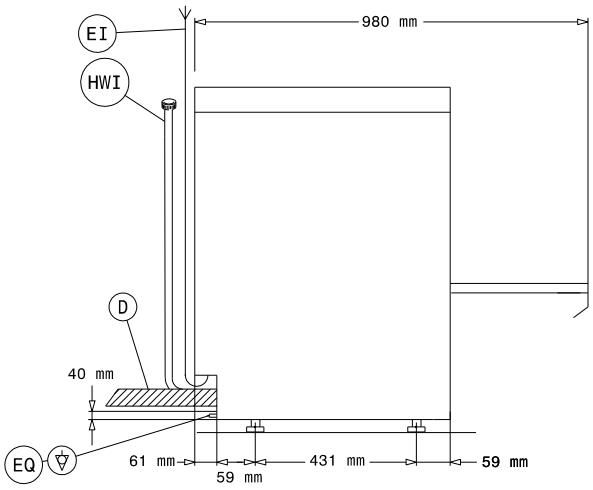

D = Poisto
EI = Sähköliitäntä
EO = Sähkön ulostulo
HWI = Lämpimän veden liitäntä
XR = Huuhteluaineen liitäntä

Päältä

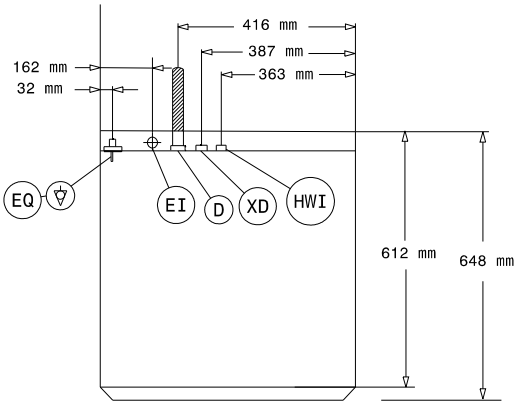

Sähkö

Jännite:	
400201 (EL1)	230 V/1 ph/50 Hz
Liitäntäteho, vakio:	3.65 kW
Boilerin vastukset	2,8 kW
Tankin lämmitysvastukset:	2 kW
Pesupumpun teho:	0.736 kW

Vesi

Poistoputken koko:	40 mm
Pesutankin tilavuus (L):	33
Vedenkulutus per jakso (L):	/ 3
Boilerin tilavuus (L):	5,8

Avaintieto

Jaksojen lukumäärä:	2
Pesujakson lämpötila:	55-65 °C
Kuumavesihuuhtelun lämpötila:	80-90 °C
Koria tunnissa (ohjelma 1/ MyEco/Nopea*):	30 / 0 /
Jakson kesto (s.):	120/180 / /
Astioita tunnissa:	540 / 0 /
Kammion mitat - leveys	500 mm
Kammion mitat - syvyys	500 mm
Kammion mitat - korkeus	330 mm
Ulkomitat, leveys:	600 mm
Ulkomitat, syvyys:	648 mm
Ulkomitat, korkeus:	820 mm
Nettopaino:	47 kg
Pakkausmitat (LxSxK):	740x670x1020 mm

Vastuullisuus

Äänitaso:	<70 dBA

Yritys varaa oikeuden muuttaa tuotetietoja ilman erillistä ilmoitusta.
Informaatio oikea tulostusajankohtana